SK-120

PİRİNÇ KÜRESEL VANA (SU VE HAVA İÇİN)

GENEL ÖZELLİKLER

Su ve hava tesisatları için dizayn edilmiş, TSE'ye uygun, pirinç gövdeli küresel vanadır. TS EN 13828'de atıf yapılan dayanım kuvvetlerine uygun olmalıdır.

Uygulamalar:
Su ve hava hatlarında kullanılır.

Montaj:
Montaj her pozisyonda yapılır.

TEKNİK ÖZELLİKLER

Çalışma Basıncı: PN25
Çalışma Sıcaklığı: 110 °C
Conta: NBR
Gövde: CuZn40Pb2
Vana Standardı: TS EN 13547
Vida Diş Normu: BSPP, ISO 228-1
Çap: 1/2"-4"

ÇALIŞMA ŞARTLARI	
Maks. Çalışma Basıncı (bar)	25
Maks. Çalışma Sıcaklığı (°C)	110

3D UYGULAMA ÖRNEĞİ

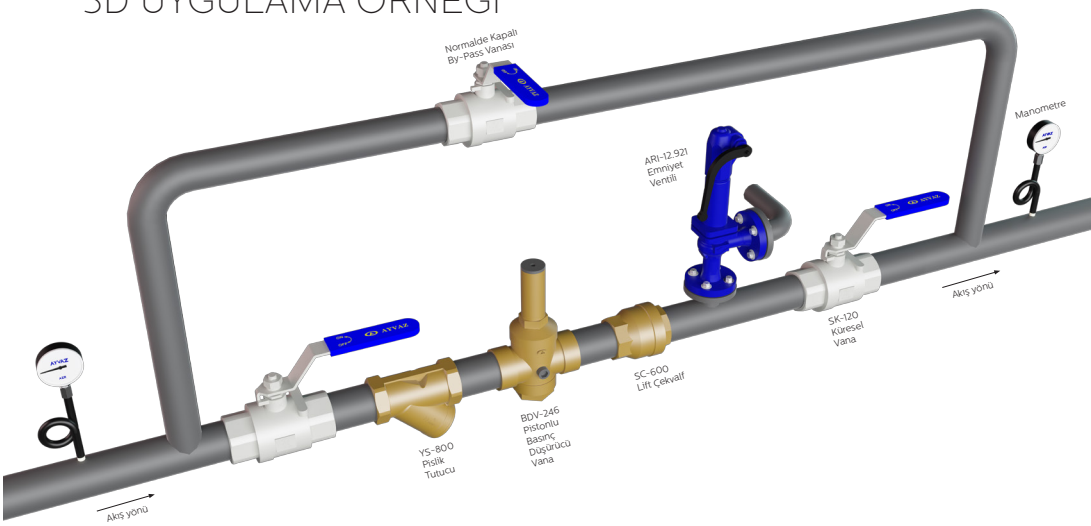

SK-120 PİRİNÇ KÜRESEL VANA (SU VE HAVA İÇİN)

MALZEMELER		
NO	Parça Adı	Malzeme
1	Gövde	CuZn40Pb2
2	Küre Teflonu	PTFE
3	Küre	CuZn39Pb3
4	Kapak	CuZn40Pb2
5	Mil	CuZn39Pb3
6	Somun	1.0503
7	O-Ring	NBR
8	Kol	6222 (STW 22)

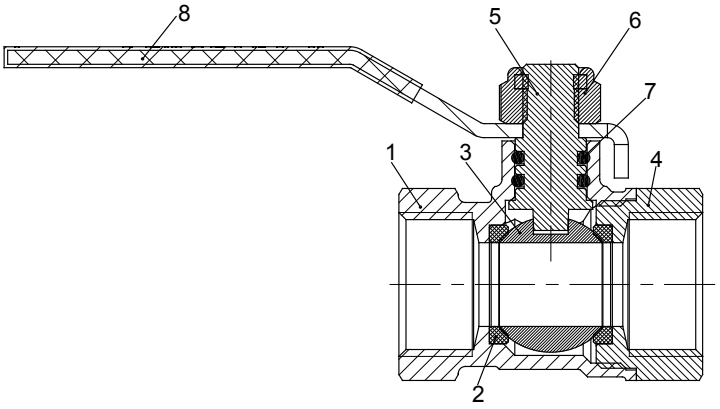

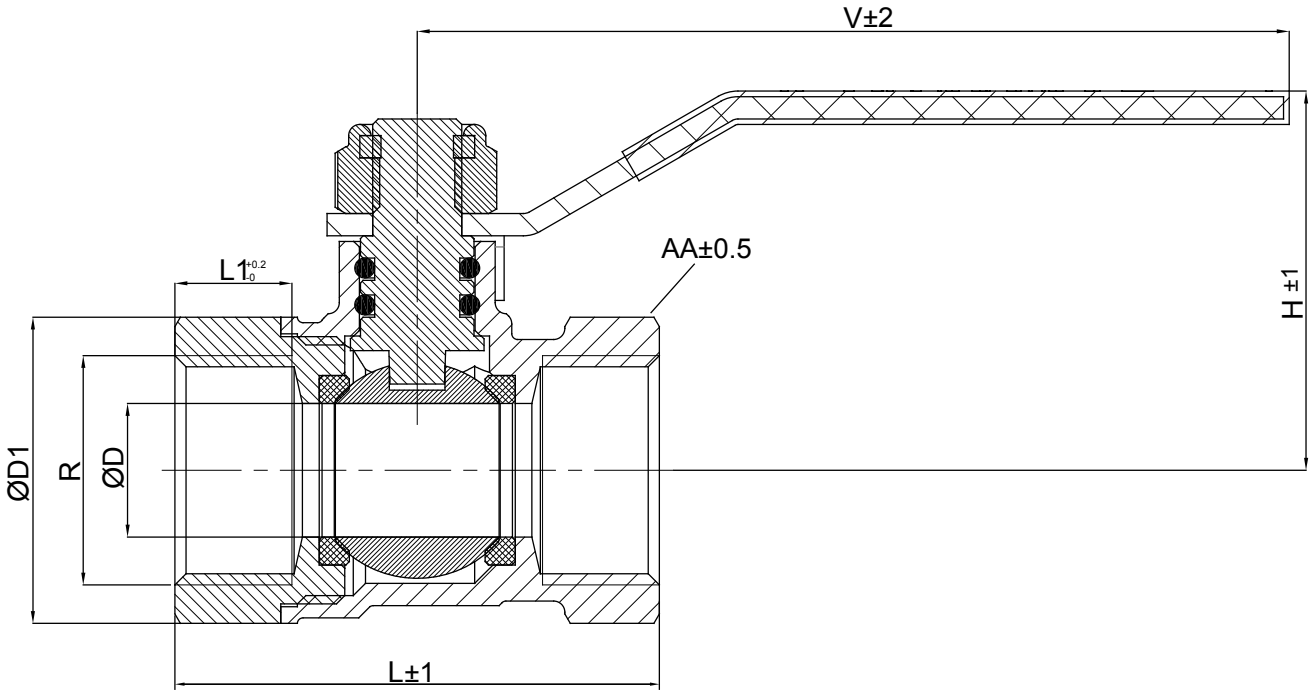

BOYUTLAR (mm)								
Inch	ØD	ØD1	L±1	L1	H	V±2	kg	AA
1/2"	12	27,5	43,5	10,7	35,5	95	0,14	26
3/4"	17	33,5	53	12,2	38,5	95	0,22	32
1"	24	41,5	65	13,7	48,6	112,5	0,4	39
1 1/4"	30	52	77	15,7	53	112,5	0,64	49
1 1/2"	37	58,5	84,5	15,7	62	121,5	0,89	55
2"	49	72	106	19,2	71	145,5	1,39	68

SK-120 PİRİNÇ KÜRESEL VANA (SU VE HAVA İÇİN)

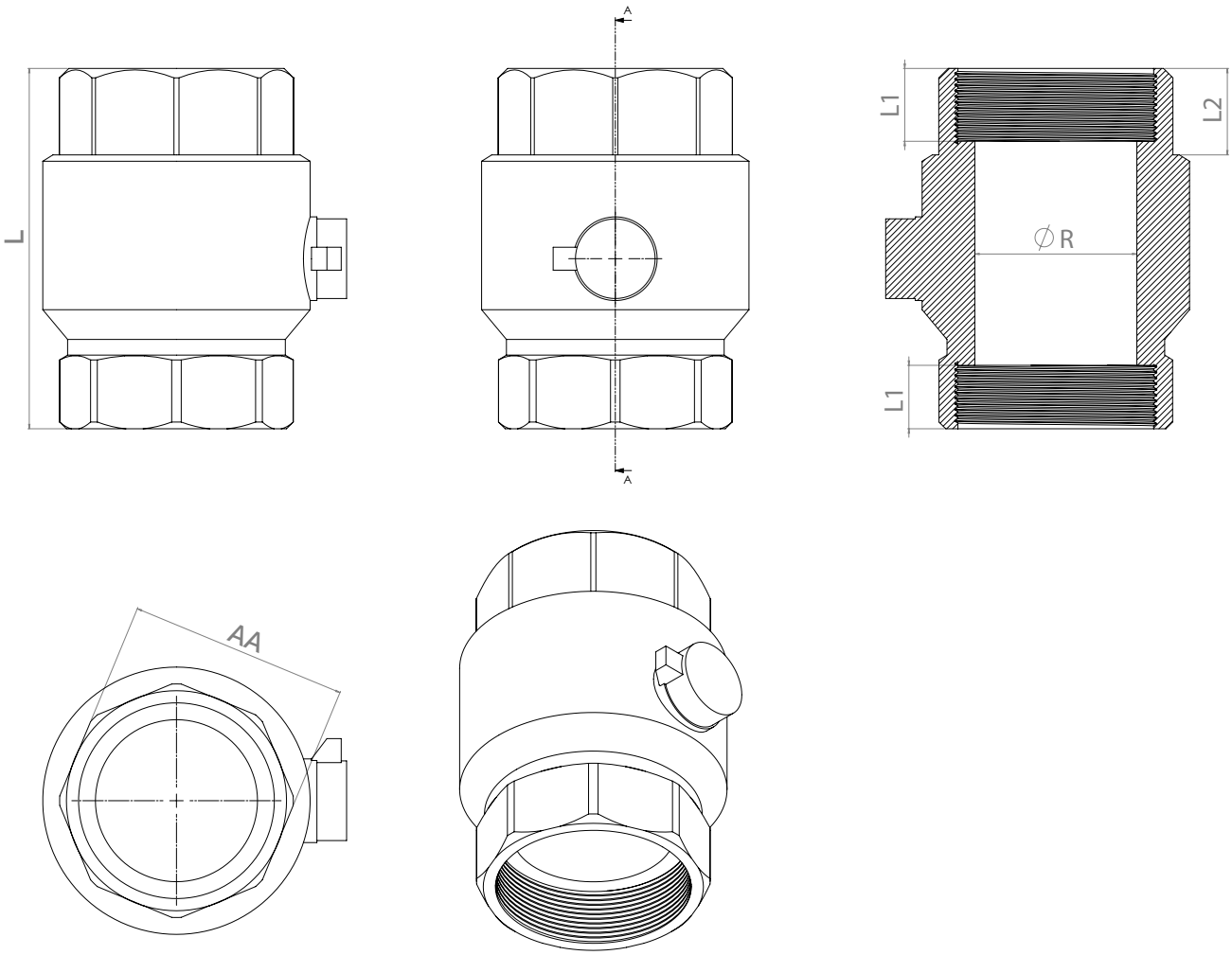

BOYUTLAR (mm)					
Inch	L	L1	ØR	L2	AA
2 1/2"	133	25,5	60	32	81
3"	164	34	71	36	95
4"	186	38	85	41	122

AYVAZ

GENEL MÜDÜRLÜK / FABRİKA
Atatürk Sanayi Bölgesi Hadımköy Mahallesi Mustafa İnan Caddesi No: 44 Arnavutköy - İSTANBUL
Tel: +90 212 771 01 45 (pbx) | Faks: +90 212 771 47 27 | info@ayvaz.com | www.ayvaz.com